KLİMEXS'İN SOĞUTMA SİSTEMLERİ

OTELLERE EKONOMİK ÇÖZÜMLER SUNUYOR

Rezistans ile oluşan yoğuşma suyunu buharlaştırmanın enerji giderine neden olmasına çözüm bulan Uzman Teknik Klimexs, klimanın mevcut kondanser ısısını kullanıyor. Oluşan suyu buharlaştırarak da güvenli ve enerji tasarrufu sağlıyor

Asansör İstanbul 2015 fuarında, Klimexs markası adı altında ürettiği yerli proje asansör klimalarını sergileyen Uzman Teknik Klimexs, 2000W asansör kliması ve 4000W asansör klimaları ile öne çıktı. Asansör kullanıcısına daha güvenli ve enerji tasarrufu sağlayan bir yapı sunduklarını belirten Uzman Teknik Klimexs Genel Müdür Yardımcısı Recep Çotuk, "Rakip firmalar rezistans ile oluşan yoğuşma suyunu buharlaştırmakta ve buda ayrı bir enerji giderine neden oluyor. Oysa biz bunun aksine klimanın mevcut kondanser ısısını kullanarak, oluşan suyu buharlaştırdık. Diğerlerine göre müşterilerimize daha güvenli ve enerji tasarrufu sağlayan bir yapı sunduk" açıklamasında bulundu.

Asansör İstanbul 2015 fuarını değerlendirir misiniz?

Asansör sektörü hızla büyüyen ve büyümeye devam eden bir sektör. Türkiye'de bu sektör ithalat üzerinden ilerlerken son yıllarda yapılan hamlelerle yerli üretici, asansör sektöründe bir öncü ve yol gösterici konumuna geliyor. Asansör İstanbul 2015, sektörde söz sahibi olmaya başlayan bu yerli üreticiyi, dünya ile buluşturmayı hedefleyen büyük bir organizasyon. Uluslararası düzeyde, sektörle ilgili birçok profesyonel bu fuarı yakından takip ediyor.

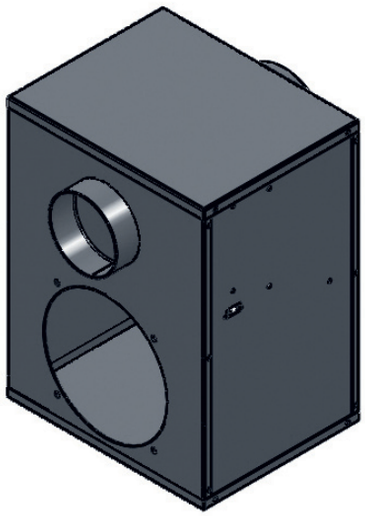

Asansör İstanbul 2015, gerek sektöre sağladığı katkı gerekse gerçekleştirilen katılım göz önüne alındığında, bu alanda gerçekleştirilen en büyük fuar organizasyonlar arasında yerini alıyor.

Asansör İstanbul 2015 Fuarı beklentilerinizi karşıladı mı?

Klimexs markamızla, pazar içinde iyi bir konuma sahip olmak amacıyla Asansör İstanbul 2015'e katılımımızı gerçekleştirdik. Bu amaç doğrultusunda, fuara katılmaktaki hedeflerimiz, katılımcı firmalar ile ziyaretçilere markamızı tanıtmak ve kendimize yeni paydaş firmalar edinmekti. Fuar bu bakımdan, bizim beklentilerimizin çok üzerinde gerçekleşti. Ürünlerimiz, özellikle yurtdışından büyük ilgi gördü ve bu ilgi bizi oldukça memnun etti.

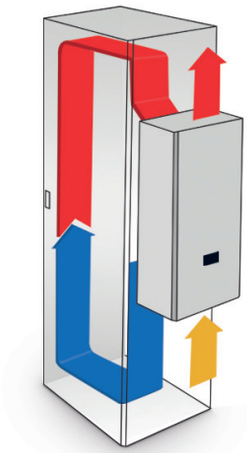

Asansör İstanbul 2015 Fuarda hangi ürünleri sergilediniz? Bu ürünlerin özellikleri neler?

Fuarda Klimexs markası adı altında ürettiğimiz yerli proje asansör klimalarını sergiledik. Bu ürünler öncelikle soğutma kapasitesine bağlı olarak 2000W asansör kliması ve 4000W asansör kliması olarak ayrılıyor. 2000W'lık asansör klimalarımızın genellikle apartmanlarda kullanılan 3-4 kişilik asansörlerde kullanılmasını

tavsiye ediyoruz. 4000W'lık klimalarımız ise hastaneler oteller gibi 6-10 kişilik asansörlerde kullanıldığında yüksek verim sağlıyor. Cihazımız diğer klimalarla aynı çalışma prensibine sahip. Asansör kabinin içinden aldığı sıcak havayı soğutarak tekrar asansör kabininin içine gönderiyor. Bizim cihazımızın diğer klimalardan ayrıldığı nokta ise, sahip olduğu soğutma sisteminin çok ekonomik olması ve 15 dakika gibi kısa bir sürede montajının mümkün olması.

Klimexs Uzman Teknik'in asansörlere sunduğu çözümleri anlatır mısınız?

Asansör sektörünün inşaat sektörüne sağladığı katkının bir benzeri klima sektörü ile asansör sektörü arasında mevcut. Nasıl ki, bir asansör kullanıcısına konfor ve kolaylık sağlamayı amaçlıyorsa, bizde kullanıcımıza benzer bir konfor ve ferahlık sunmayı amaçlıyoruz. Bu doğrultuda, kullanıcımız kabinin içinde ısıyı termometre ile istediği şekilde ayarlayabiliyor. Klimalar için bir diğer sorun olan drenajı, rakiplerimizden farklı bir yol ile çözdük. Buda bizi önemli ölçüde rakiplerimizin önüne geçirdi. Rakip firmalar rezistans ile oluşan yoğuşma suyunu buharlaştırmakta ve buda ayrı bir enerji giderine neden oluyor. Oysa biz bunun aksine klimanın mevcut kondanser ısısını kullanarak, oluşan suyu buharlaştırdık. Diğerlerine göre müşterilerimize daha güvenli ve enerji tasarrufu sağlayan bir yapı sunduk. Müşterilerimiz klimalı asansörü ile fark kazanacak. Cihazlarımız ile müşterilerinin konforunu düşünen ayrıcalıklı hizmet anlayışı olan işletmelerin tercih sebebi oluyoruz.