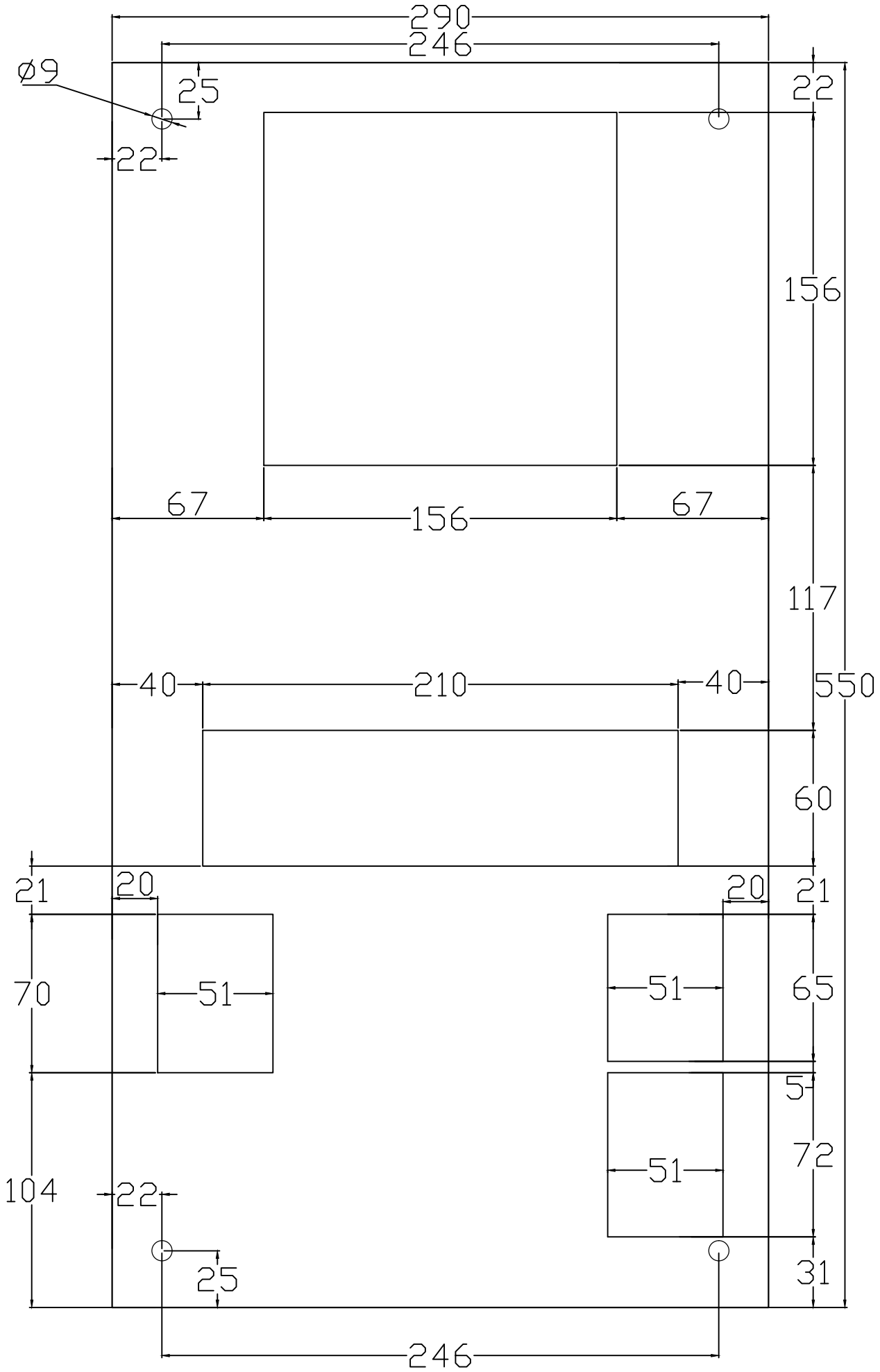
290
246
ø9
25
22
22
156
67
156
67
117
40
210
40
550
60
21
20
20
21
70
51
51
65
5
72
51
104
22
25
31
246